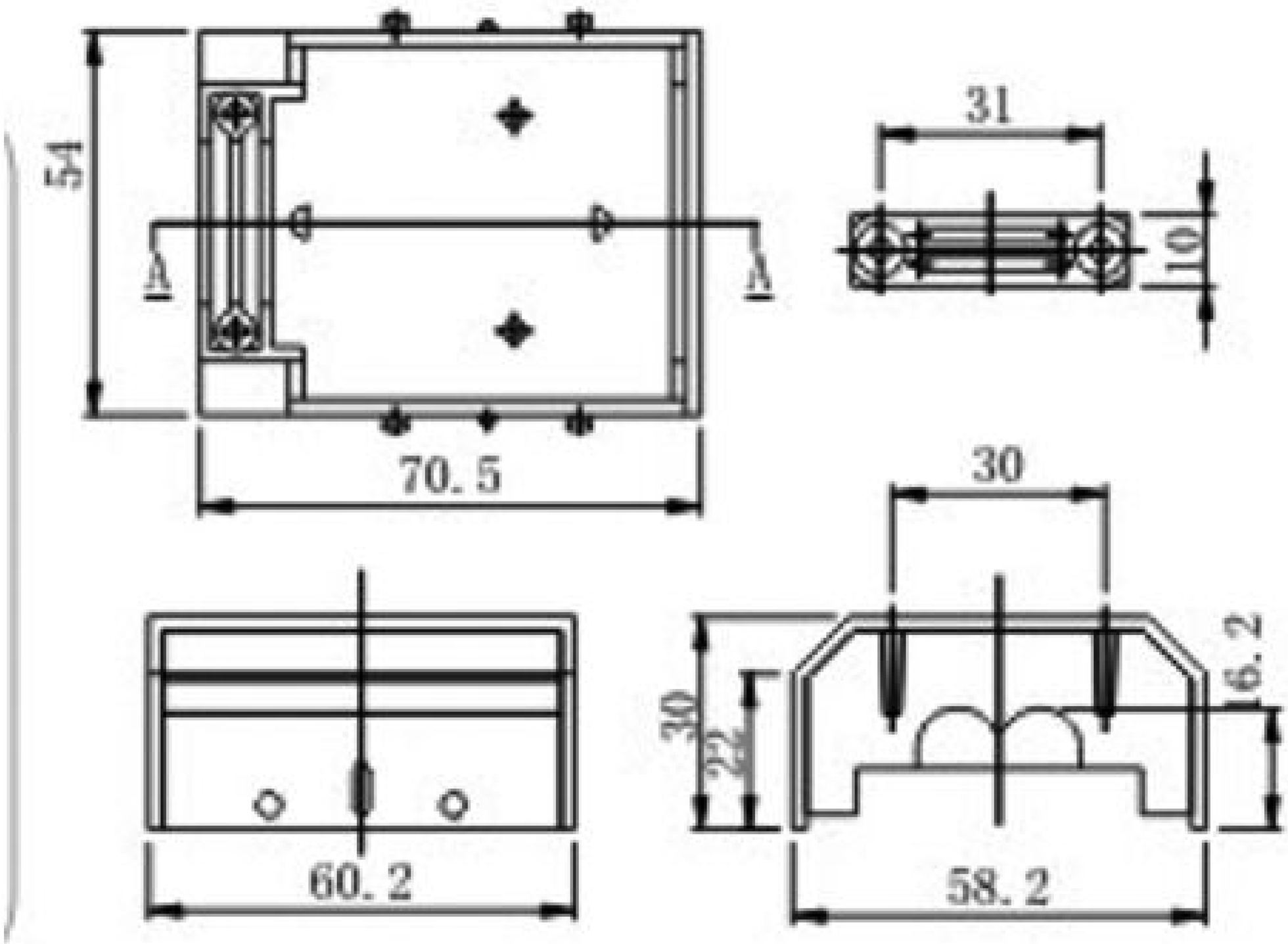

正负公差：正负0.3mm

	材　质：	绘　图：	东莞市龍三塑膠電子有限公司 LONG YOUNG CO, LTD	
		日　期：		
未注公差参照GB/T14486-2008 MT(S)	特　殊：	审　核：		
>0~10 ±0.1　>160~250 ±0.5 >10~30 ±0.16　>250~500 ±1.0 >30~80 ±0.28　>0~90° ±1°		日　期：	产品名称：五位接线盒	版　次：　A
	比　例：1:1	核　准：	产品规格：	图纸编号：
单　位：MM		日　期：	产品编号：	存放路径：